変更 REVISIONS			
回数 REV. MARK	日付 DATE	記事 CONTENTS	変更者 REVISED BY

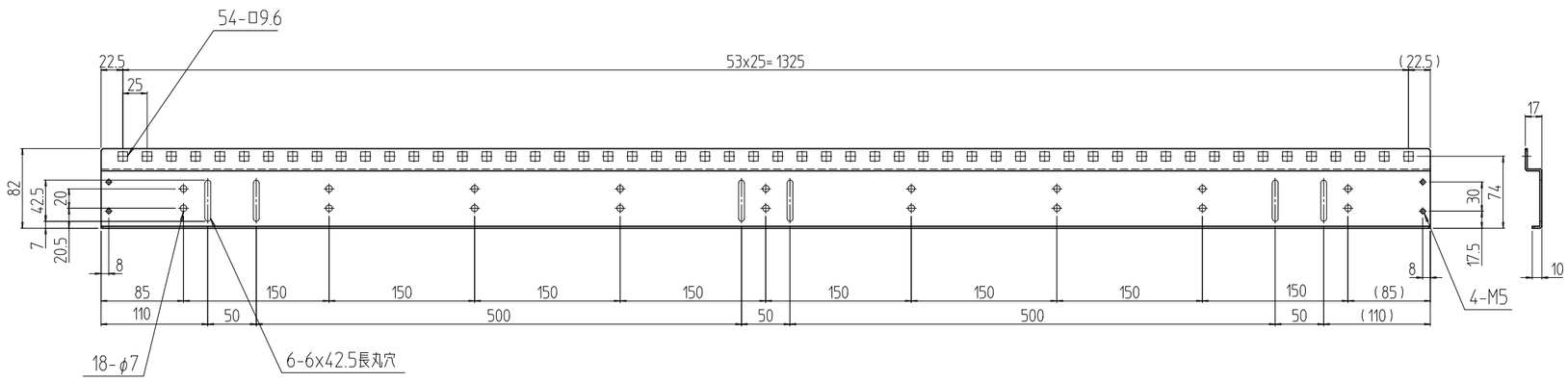

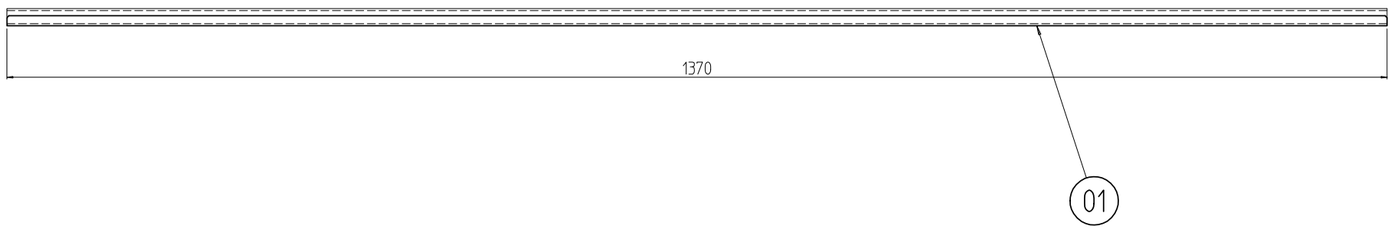

2	01		スチールガイドマウントフレーム 27J	SPCC t2.0	「WG」:「ホワイトグレイ」ED塗装 「BK」:「ブラック」N1.0(25)メラミン塗装
個数 QUANTITY	No.	図番 DRAWING No.	部品名 PART NAME	材質 MATERIAL	仕上 FINISH
SSO-27JGF-##	MODEL 型式	単位 UNIT mm 尺度 SCALE 1:6	設計 DESIGNED: 技術 11.05.09 久保田 検図 CHECKED: 技術 11.05.23 十河 承認 APPROVED: 技術 11.05.23 山田	図名 TITLE	外観寸法
		出図 11.06.01		品名 NAME	SSOスチールガイドマウントフレーム
				型式 MODEL	SSO-27JGF-##
		IDEAL 摂津金属工業株式会社		図番 DRAWING No.	SSO-729411