変更 REVISIONS			
回数 REV. MARK	日付 DATE	記事 CONTENTS	変更者 REVISED BY

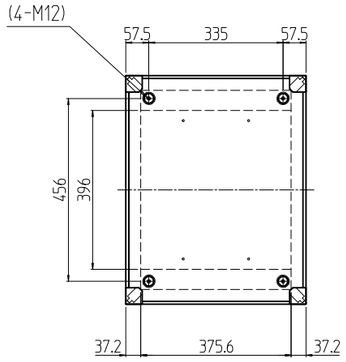

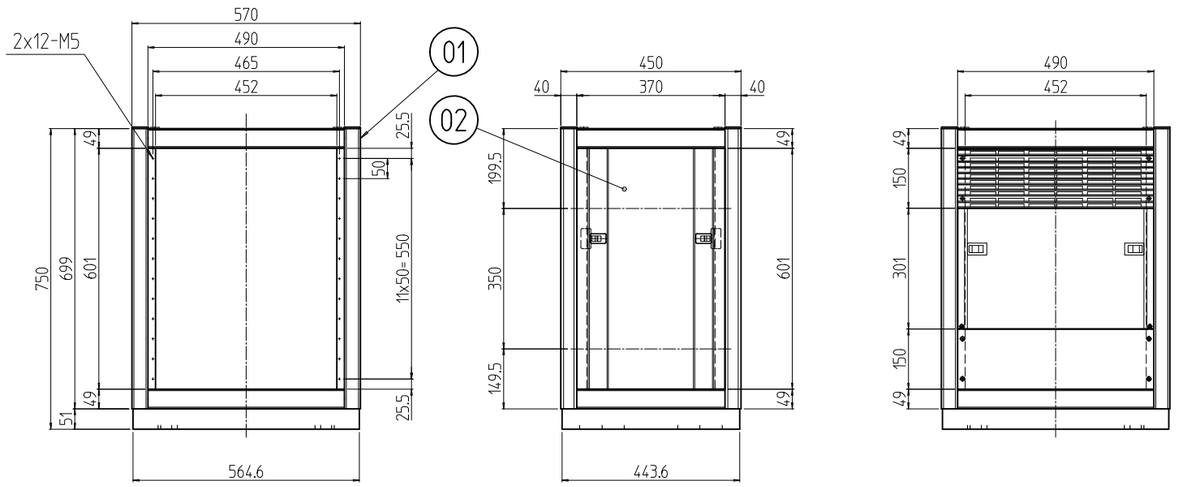

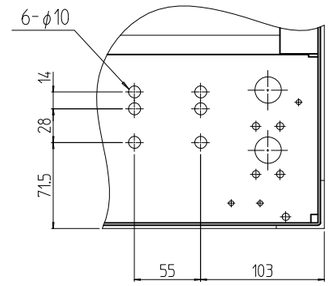

A部詳細 (1 : 5)
(4ヶ所)

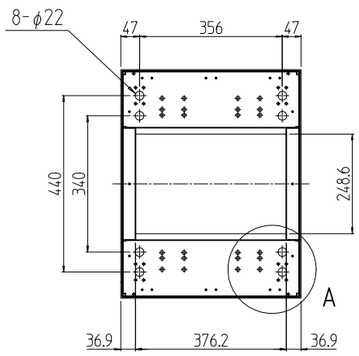

1s	02	プレートセットN	RKO-0745PSN2**	「**」部 WG:「ホワイトグレイ」/N1:「ブラック」
1s	01	キャビネットラック	RKC-075J-45N#	「#」部 9:「シルバー」/1:「ブラック」
個数 QUANTITY	No.	製品名 PART NAME	型式 MODEL	仕上 FINISH

単位 UNIT mm

尺度 SCALE 1 : 15

設計 DESIGNED	検図 CHECKED	承認 APPROVED

出図

SETTSU 摂津金属工業株式会社

図名 TITLE **外観寸法(プレートセットN組込)**

品名 NAME RKCキャビネットラック

型式 MODEL RKC-075J-45N#

図番 DRAWING No. RKNC-341111