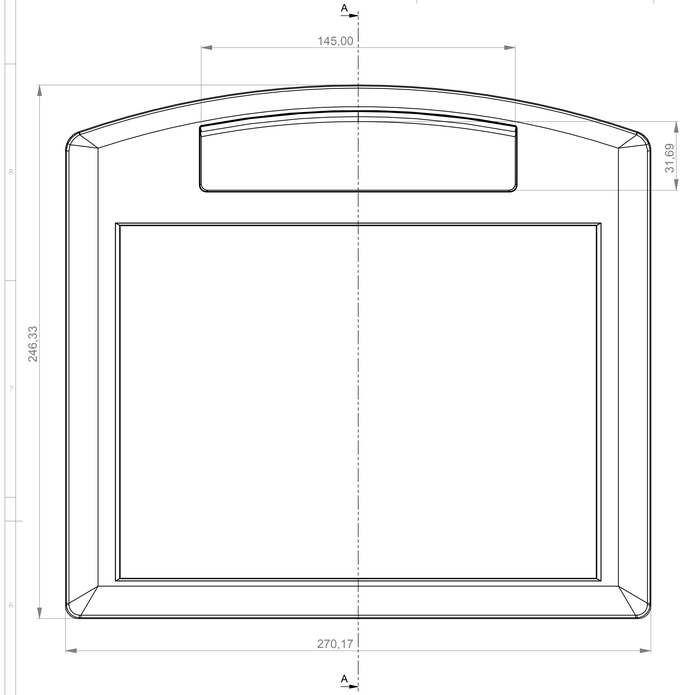

A-A

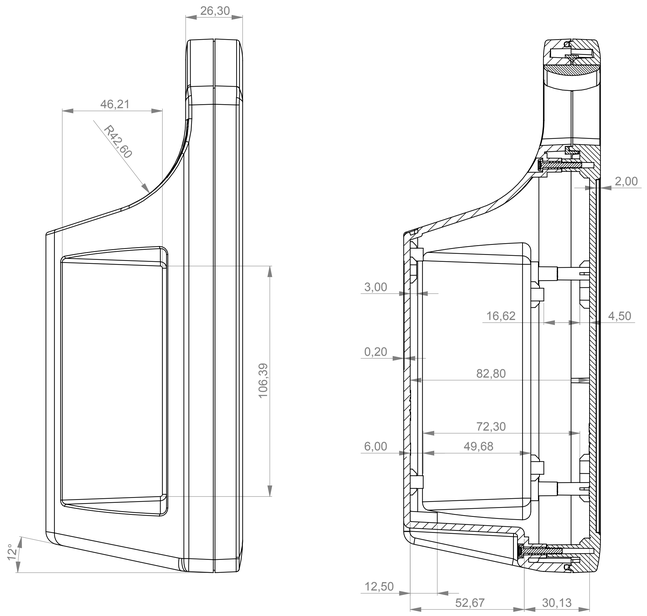

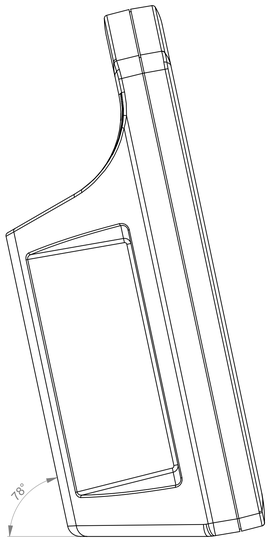

Oberteil
Top-Part

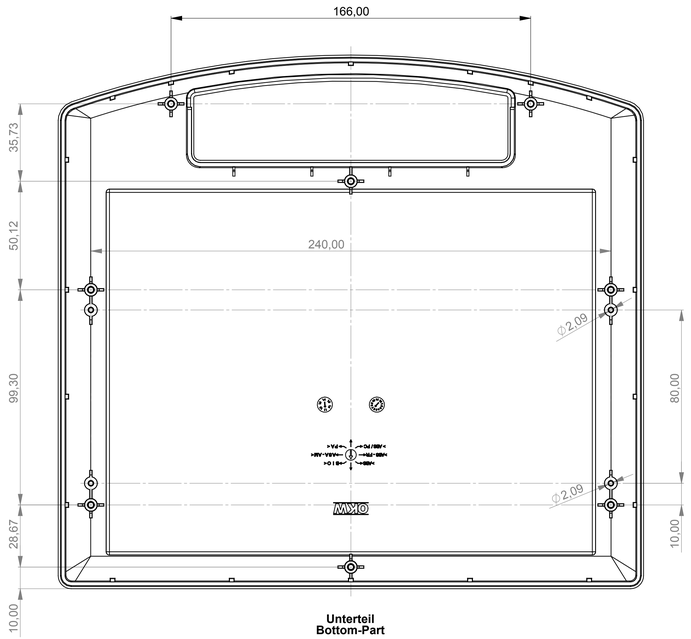

Unterteil
Bottom-Part

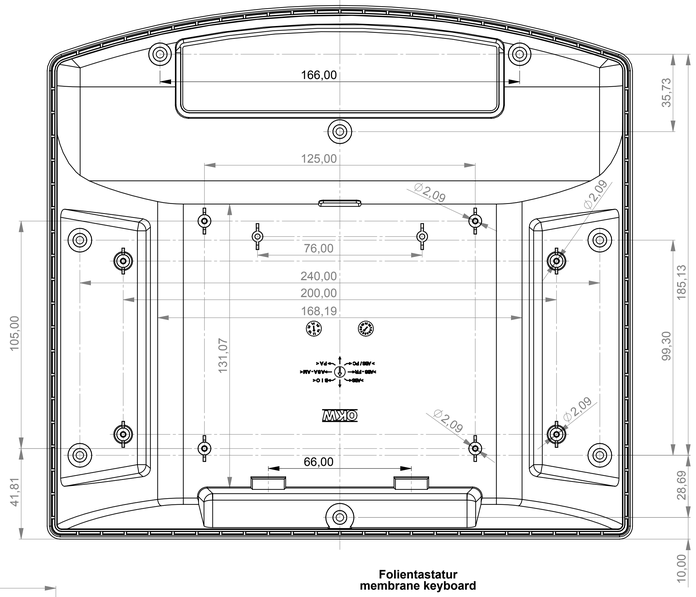

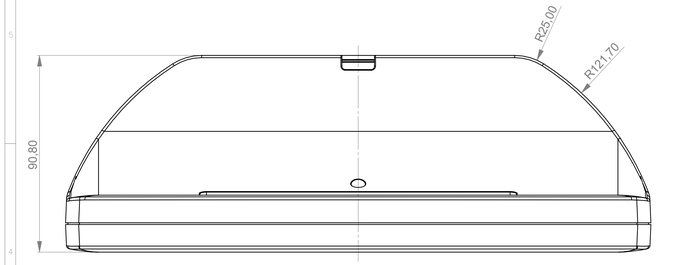

Ansicht "Z"
View "Z"

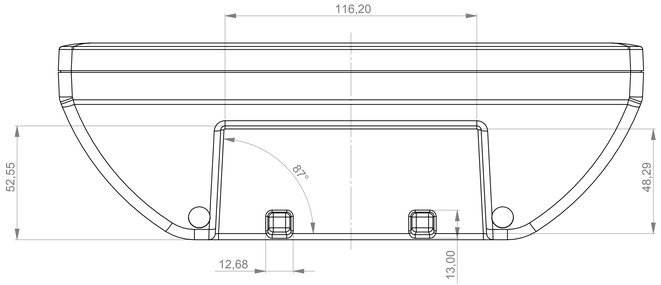

Platine Unterteil
P C B Bottom Part

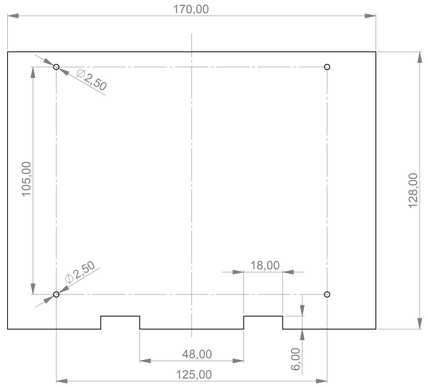

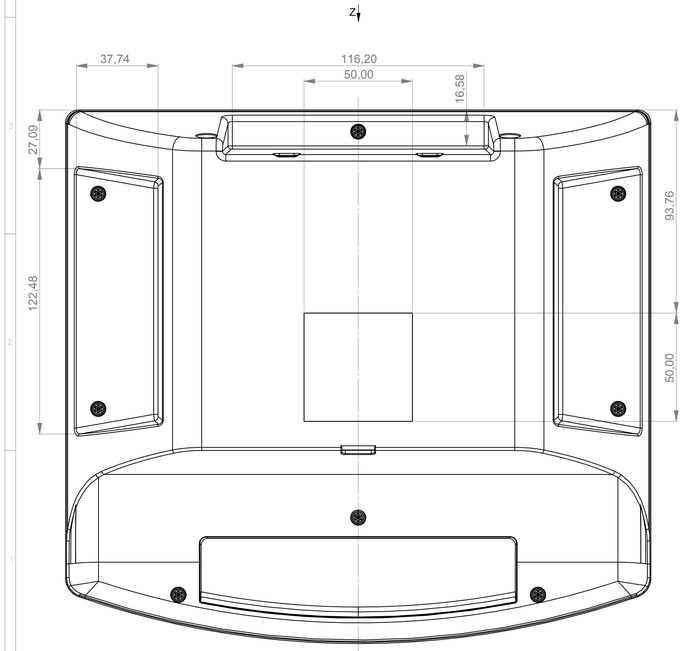

Platine Oberteil
P C B Top Part

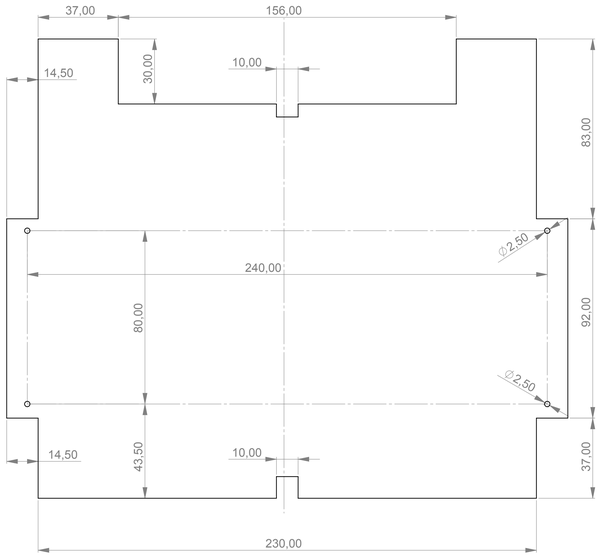

Platine Unterteil
P C B Bottom Part

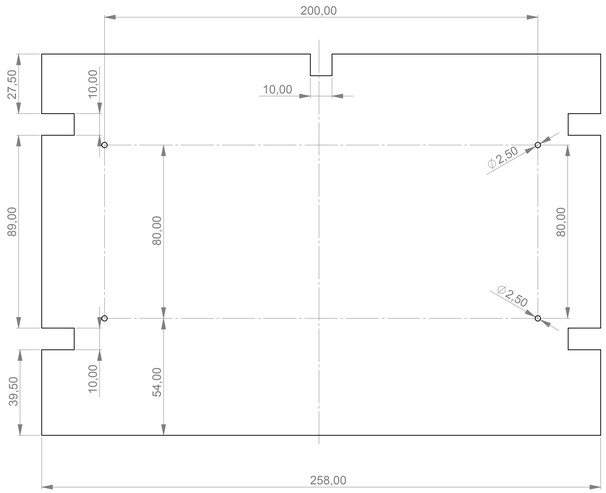

Folientastatur
membrane keyboard

Informationskopie wird nicht aktualisiert Copy for Information will not be updated	Erst. am: 20.10.2011 Erst. von: Herrlich Freig. am: Freig. von: Revision:	Toleranzen: DIN 16901 T130	Status: ENTWICKLUNG Zeichnungsart: KUNDE DIN 6 Teil 2
Technische Änderungen vorbehalten. Inhümer oder Druckfehler begründen keinen Anspruch auf Schadenersatz. Wichtige Einbaumaße bitte direkt mit dem aktuellen Produkt abstimmen. Sous réserve de modifications techniques. Toute erreur ou faute d'impression ne justifie aucune demande d'indemnisation. Nous prions les clients de verifier les dimensions des composants avec les boîtiers avant le montage.	OKW GEHÄUSE SYSTEME	This document contains proprietary information of OKW Gehäusesysteme GmbH and is tendered subject to the stipulations that the information be retained in confidence and be reproduced or copied and not be used or incorporated in any product.	CARRYTEC M Gehäuse B4210***
		Für dieses Dokument behalten wir uns alle Urheberrechte vor. Es darf auch auszugsweise weder vervielfältigt noch Dritten in irgendeiner Form zugänglich gemacht werden.	M 1:1 Datename: 00013012