変更 REVISIONS			
回数 REV. MARK	日付 DATE	記事 CONTENTS	変更者 REVISED BY

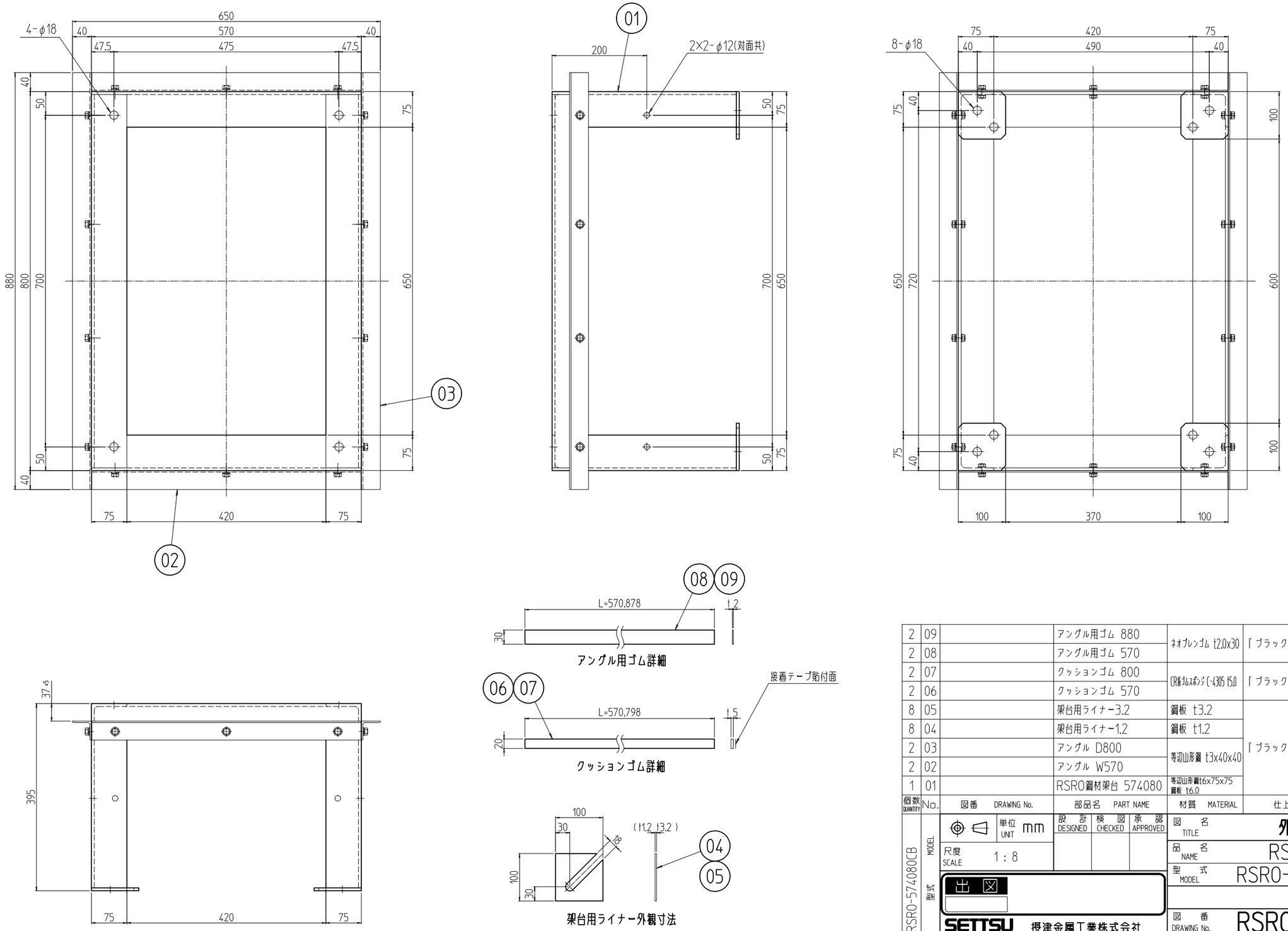

個数 QUANTITY	No.	図番 DRAWING No.	部品名 PART NAME	材質 MATERIAL	仕上 FINISH
2	09		アングル用ゴム 880	ネオプレンゴム t2.0x30	「ブラック」
2	08		アングル用ゴム 570		
2	07		クッションゴム 800	CR系ゴムスポンジ C-4305 t5.0	「ブラック」片面接着テープ貼付
2	06		クッションゴム 570		
8	05		架台用ライナー3.2	鋼板 t3.2	「ブラック」N1.0塗装
8	04		架台用ライナー1.2	鋼板 t1.2	
2	03		アングル D800	等辺山形鋼 t3x40x40	
2	02		アングル W570		
1	01		RSRO鋼材架台 574080	等辺山形鋼t6x75x75 鋼板 t6.0	

型式 MODEL: RSRO-574080CB

単位 UNIT: mm

尺度 SCALE: 1 : 8

設計 DESIGNED / 検図 CHECKED / 承認 APPROVED

出図

SETTSU 摂津金属工業株式会社

図名 TITLE	外観寸法
品名 NAME	RSRO架台
型式 MODEL	RSRO-574080CB
図番 DRAWING No.	RSRO-550211

A3H-B