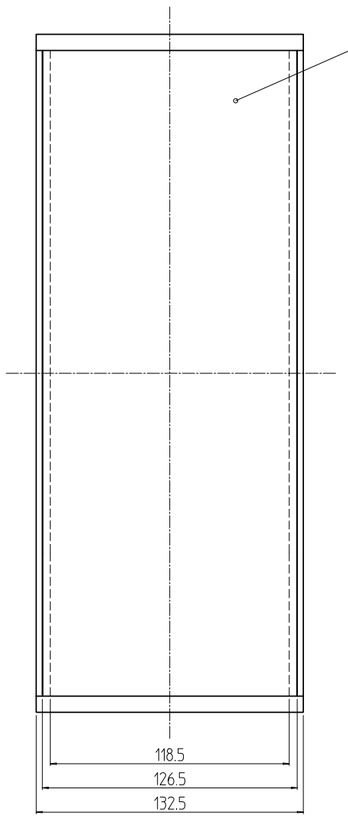

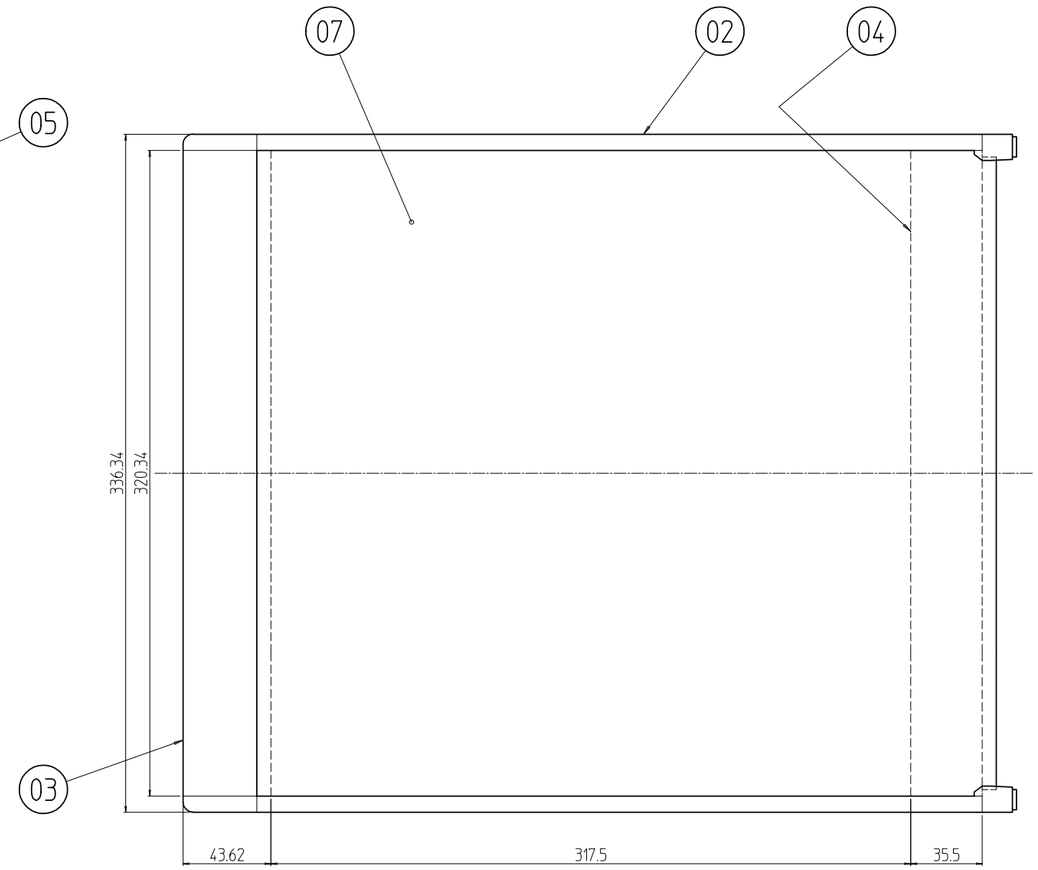

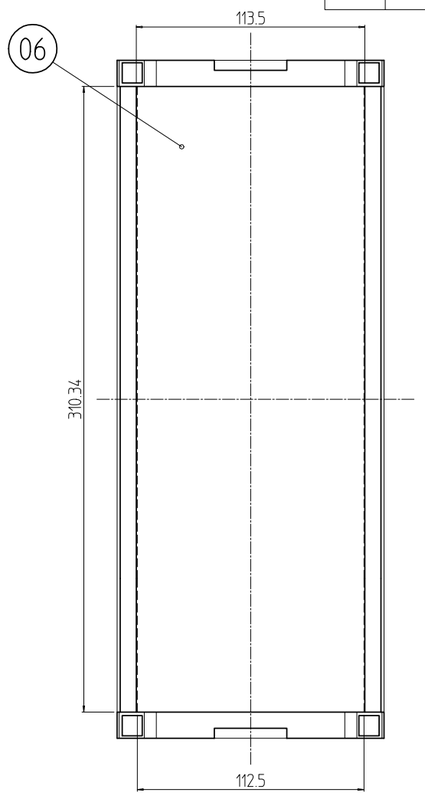

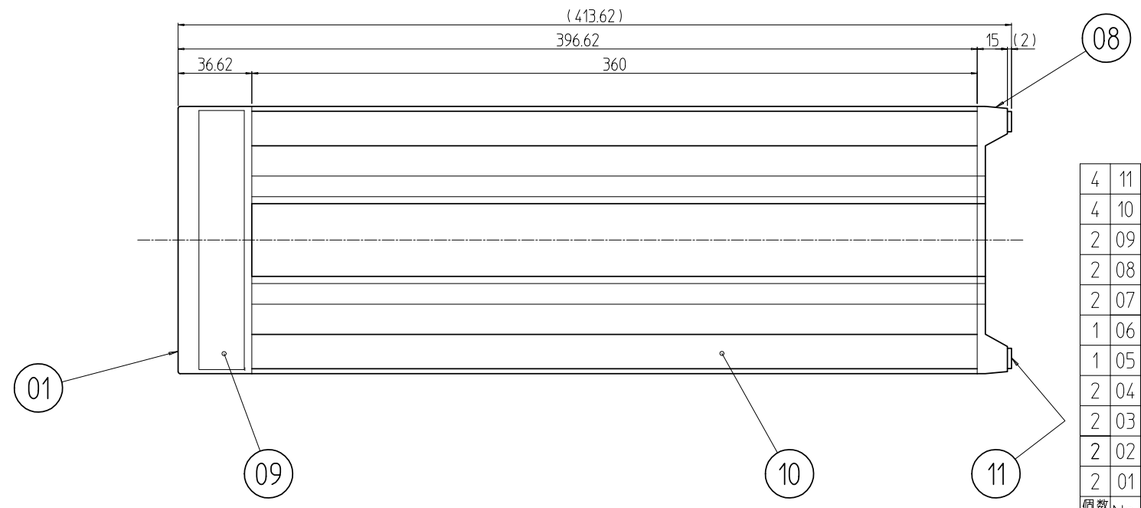

変更 REVISIONS			
回数 REV. MARK	日付 DATE	記事 CONTENTS	変更者 REVISED BY

個数 QUANTITY	No.	図番 DRAWING No.	部品名 PART NAME	材質 MATERIAL	仕上 FINISH
4	11		リヤフィートゴム	ネオプレンゴム	「黒」
4	10		Dフレーム化粧カバ 400	ABS(UL94V-0)	「ダークビーバー」
2	09		Hメンバ化粧カバ 3U	変性PPE(UL94V-0)	「ダークグリーン」
2	08		リヤフィート 3U	ABS	
2	07		トップボトムカバ 63-400	P0ALP t1.2/0.2	ASOEB52 K736(ライトブラック)
1	06		リヤパネル 3U-63	A1050P t2.0	生地
1	05		フロントパネル 3U-63	A6363S T5	「クールグレイ」5B8/0.5(45)メラミン塗装
2	04		リヤWフレームA 63		B2アルマイト
2	03		フロントWフレームA 63		「ディープオリーブ」7.5Y3/1(45)メラミン塗装
2	02		Dフレーム 3U-400	A6063S T5	
2	01		ノーマルHメンバ 3U	ZDC2	

型式 MODEL FBL-1363-40N	単位 UNIT mm	設計 DESIGNED	検図 CHECKED	承認 APPROVED
	尺度 SCALE 1 : 3			
	出図			

IDEAL 摂津金属工業株式会社

図名 TITLE	外観寸法
品名 NAME	FBLネオパック
型式 MODEL	FBL-1363-40N
図番 DRAWING No.	FBL-013302